Lieferbares Zubehör
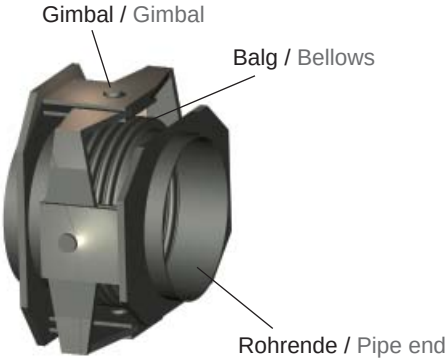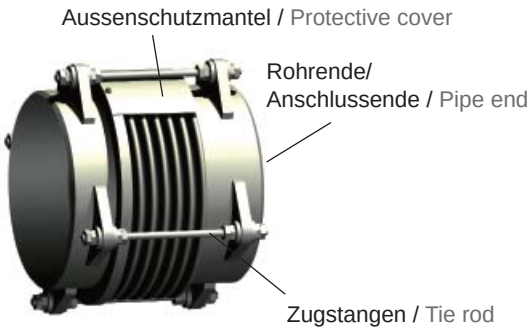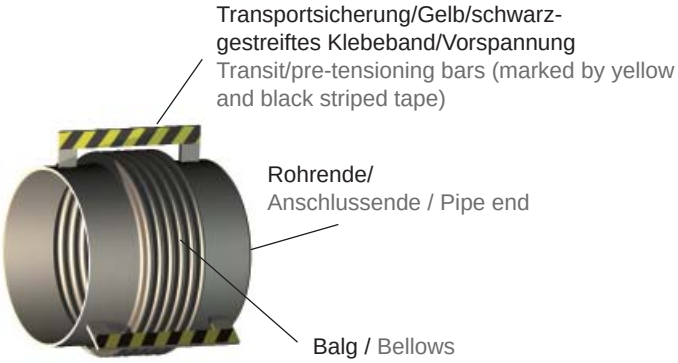
Available accessories